V

Artikel 166831

Anschlüsse spiegelbildlich =USPG

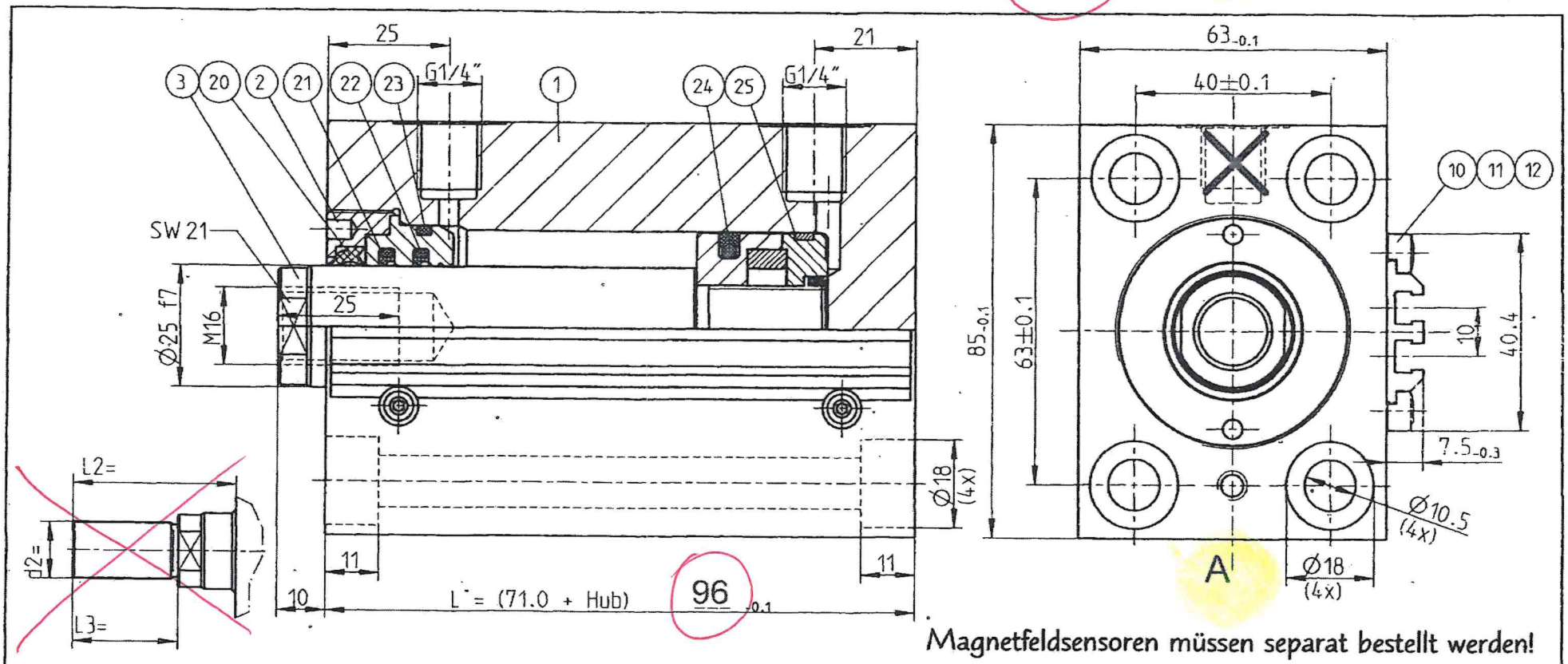

Magnetfeldsensoren müssen separat bestellt werden!

Pos	Anz	Bezeichnung	Zeich/Artikel Nr.	Pos	Anz	Bezeichnung	Zeich/Artikel Nr.	Pos	Anz	Bezeichnung	Zeich/Artikel Nr.
1	1	Gehäuse 77.201	1.1017-77.03	10	1	LEISTE-55344-0___	5.534.04	20	1	ADA170250N90	014821
2	1	Verschraubung komplett	1.099-K.94	11	4	HALTER-9607114	149972	21	1	R15-0250-52/122-N	061031
3	1	Kolbenstange komplett	13.38029-K.74	12	4	TORX-M03X008-S	149812	22	1	S15-0250-46/122-N	021866
	1	Kolbenstange	13.38029-T1.24					23	1	ORN037X2.50	020527
	1	Kolben	13.38030.54					24	1	S44-0400-46/216-N	021912
	1	Kolben	13.38031.74			Dichtsatz komplett		25	1	FB04.0X1.5-040	017167
	1	DK-M-33.0X25.0X8.0	148701			50--040025-0021-DN	013543				
	1	EXPANDER-004	017023			50--040025-0021-DV	026816				

Blockzylinder
vorbereitet für Magnetfeldsensor
MBZ 160.40/25.77.201.025.OM. USPG
max. Betriebsdruck 160 bar

Auftrag-Nr. Angebot 7105660

KW

Stk 1x

AHP Merkle GmbH

www.ahp.de

Ident-Nummer: 943-040025-7721-___

	Datum	Name
gez.	18.09.09	ckl
gepr.	17.12.2009	M.

Für diese Zeichnung bestehen Urheberrechte

lze

943-040025-7721 Zeichng.: 943-040025-7721

für Dichtsatz: Art. 013543