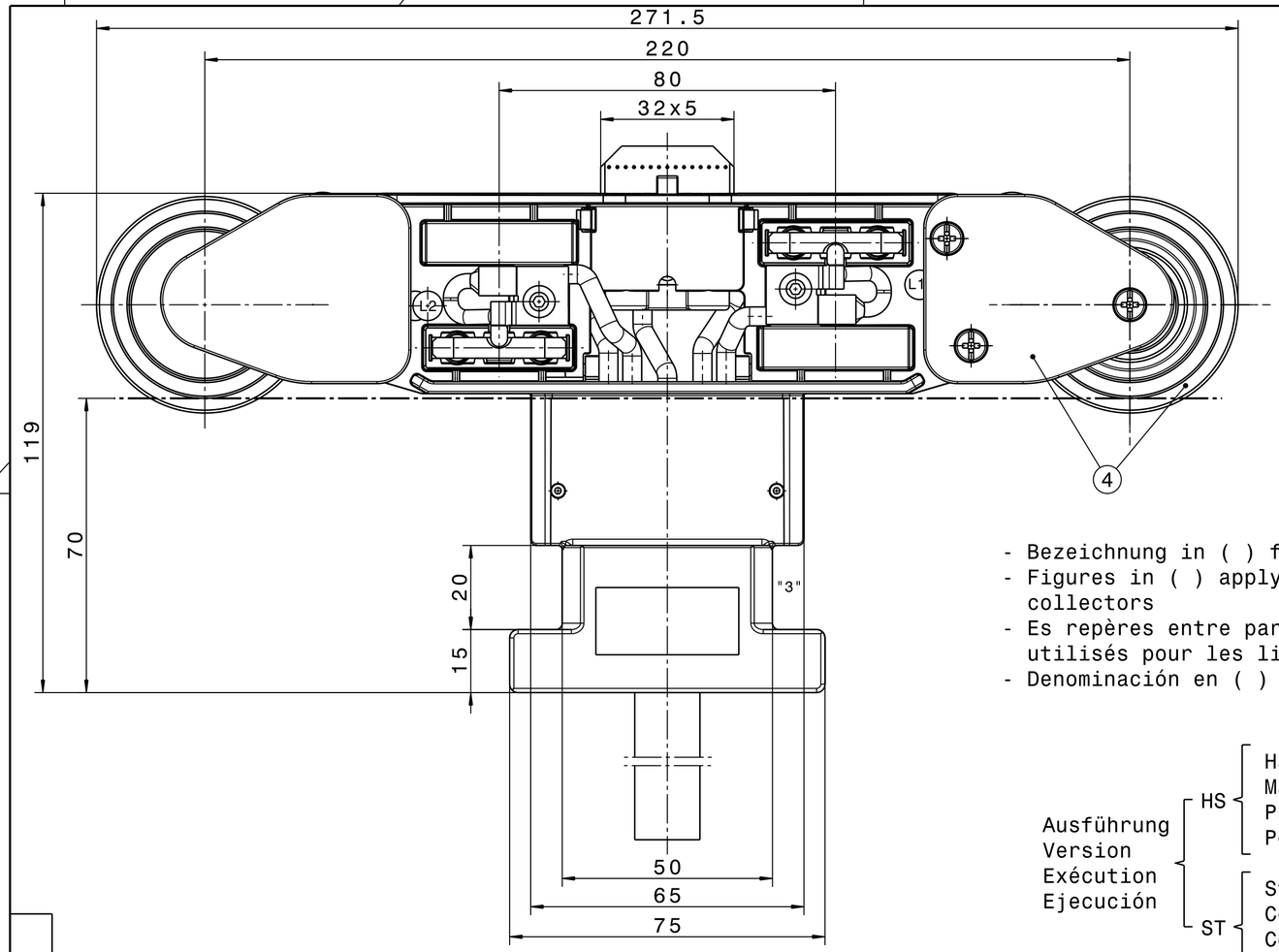

5 polige Bauart
5 pole version
version à 5 pôles
versión con 5 polos

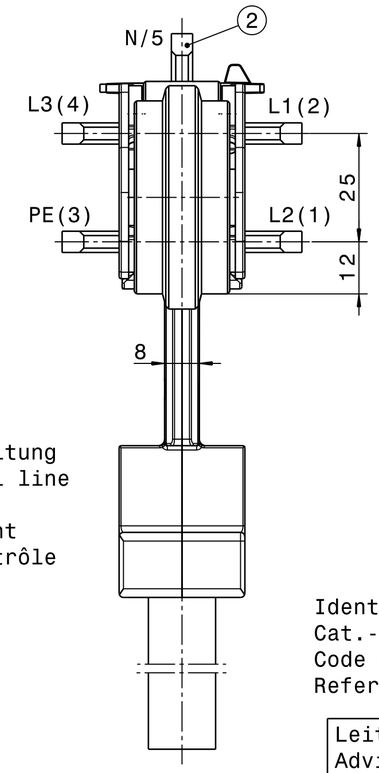

4 polige Bauart
4 pole version
version à 4 pôles
versión con 4 polos

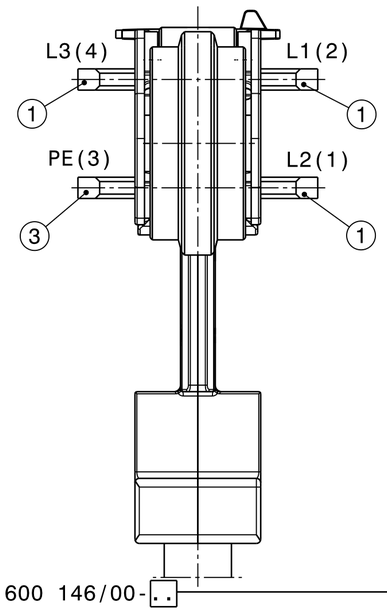

- Bezeichnung in ( ) für Steuerleitung
- Figures in ( ) apply for control line collectors
- Es repères entre parenthèses sont utilisés pour les lignes de contrôle
- Denominación en ( ) para mando

Ausführung / Version / Exécution / Ejecución
- HS: Hauptstrom / Main current / Puissance / Potencia
- ST: Steuerleitung / Control line / Contrôle / Mando

Ident.-Nr. / Cat.-no. / Code d'art / Referencia: 600 146/00-..

Leitungslänge einsetzen
Advise length of cable
Longuer du câble de raccordement a indiquer
Indicar longitud del cable

z.B. Stromabnehmer mit 2m Anschlußleitung
Typ KSWS 4/40-2 HS = Ident.-Nr. 600 146/00-2
e.g. Current collector with 2m flexible supply cable
Typ KSWS 4/40-2 HS = Cat.-no. 600 146/00-2
p.ex. Capteur de courant 2m de câble
Type KSWS 4/40-2 HS = Code d'art. 600 146/00-2
p.e. Tomacorriente con 2m cable de conexión
Tipo KSWS 4/40-2 HS = Referencia 600 146/00-2

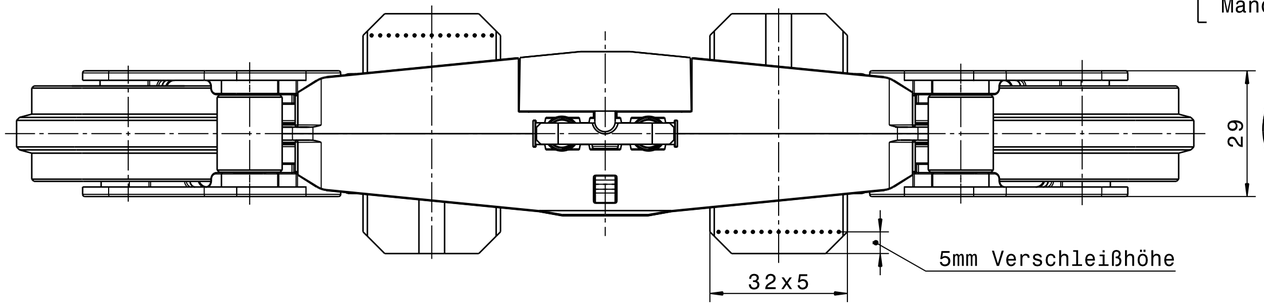

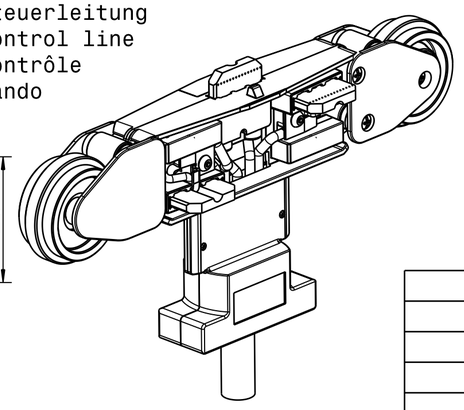

Bauart / Style / Construction / Construcción	Typ / Type / Type / Tipo	Anschlußleitung / Remarks / Remarque / Cable de conexión	Best.-Nr. / Cat.-no / Code d'art / Referencia
08	KSWS 5/60-..HS	H 07 RN-F 5G6	600 417/00-..
07	KSWS 4/60-..HS	H 07 RN-F 4G6	600 416/00-..
06	KSWS 5/25-..ST	5x2,5qmm	600 150/00-..
05	KSWS 5/40-..HS	H 07 RN-F 5G4	600 149/00-..
04	KSWS 5/25-..HS	H 07 RN-F 5G2,5	600 148/00-..
03	KSWS 4/25-..ST	4x2,5qmm	600 147/00-..
02	KSWS 4/40-..HS	H 07 RN-F 4G4	600 146/00-..
01	KSWS 4/25-..HS	H 07 RN-F 4G2,5	600 145/00-..

Ersatzteilliste
Spare parts list
Liste des pièces de rechange
Lista de resquestos

Pos. / Pos. / Repère / Pos.	Benennung	Description	Désignation	Denominación	Best.-Nr. / Cat.-no. / Code d'art. / Referencia
1	Schleifkohle (Phase,seitl.) mit 2x Druckfeder	Carbon brush (Phase) with 2x compression spring	Charbon Phase avec 2x ressort à pression	Escobilla Fase con 2x resorte de presión	600 088
2	Schleifkohle (Phase,5.Pol) mit 2x Druckfeder	Carbon brush (Phase) with 2x compression spring	Charbon Phase avec 2x ressort à pression	Escobilla Fase con 2x resorte de presión	600 089
3	Schleifkohle (Schutzleiter) mit 2x Druckfeder	Carbon brush (Ground) with 2x compression spring	Charbon Terre avec 2x ressort à pression	Escobilla Tierra con 2x resorte de presión	600 090
4	Anbausatz für Schnellläufer	High speed set	Ensemble de matériel pour chariot à grande vitesse	Kit ruedas alta velocidad	600 106

Zust	Änderung	Datum	Name		Datum	Name
				Bearb	02.02.07	bot
				Gepr.	13.10.09	bot
				Maßstab: 1:1		
				Werkstoff:		
3	Änderung Halsteil Mitnehmerauflage	13.10.09	Bot.			

VAHLE

C A D - Zeichnung | Original Format: A2

Projekt/Kom.:

Stromabnehmerwagen KSWS...

Ident-Nr.:
Zeichnungs-Nr.: 253-81-095544/3
Ers.für: 253-81-095544/2 (V4)
Ers.d.:
Zugeh.: Urspr.:

"Schutzvermerk nach DIN 34 beachten"
Für diese technische Unterlage behalten wir uns alle Rechte vor.